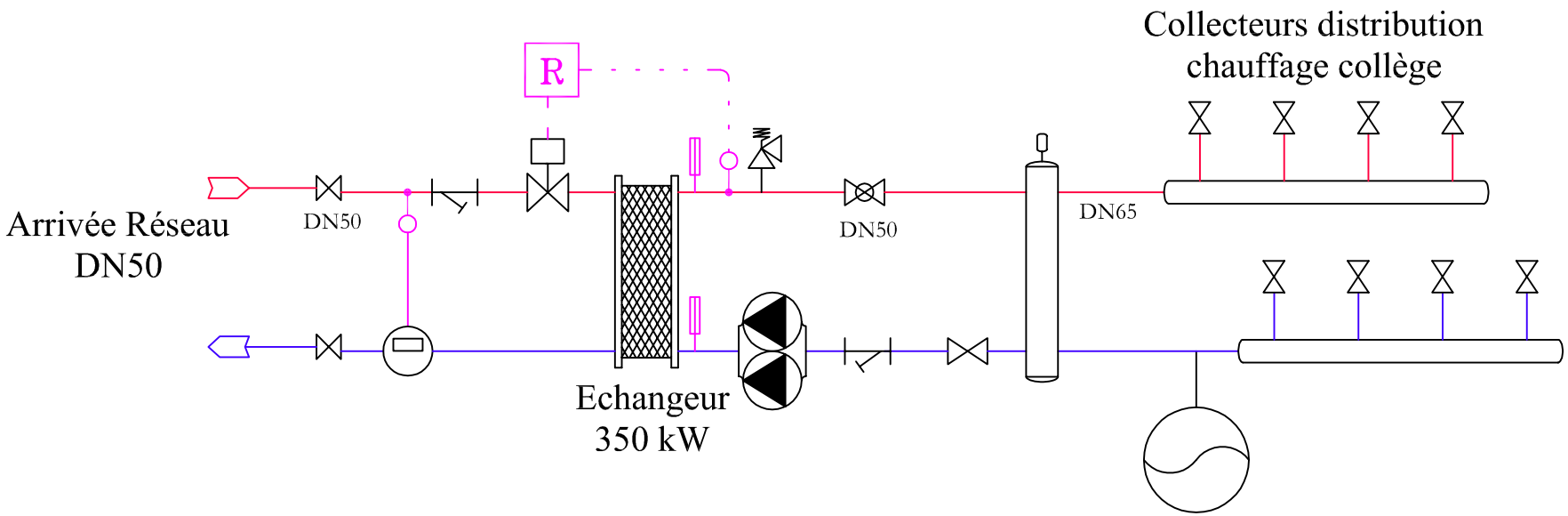

ENERGIE CONCEPT
16, rue de la République - 68 040 INGERSHEIM
Tél: 03 89 27 02 71 - Fax: 03 89 27 10 43

SIED 70 - Commune de Gy

Chaufferie au bois avec réseau de chaleur
Schéma hydraulique S/station Collège

Dessiné le :	Echelle :	Visa :	Format :	Plan n° :
12/09/13	-		A4	SH 591/06